Denna ritning är DST Seibu Gikens egendom och får inte utan vårt skriftliga medgivande kopieras, delges tredje part eller användas för annat ändamål än detsamma.

Nr	Ant	Ändring	Datum	Inf.	Godk.

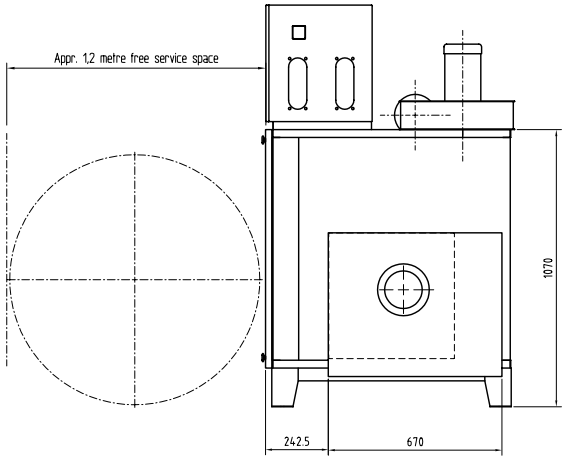

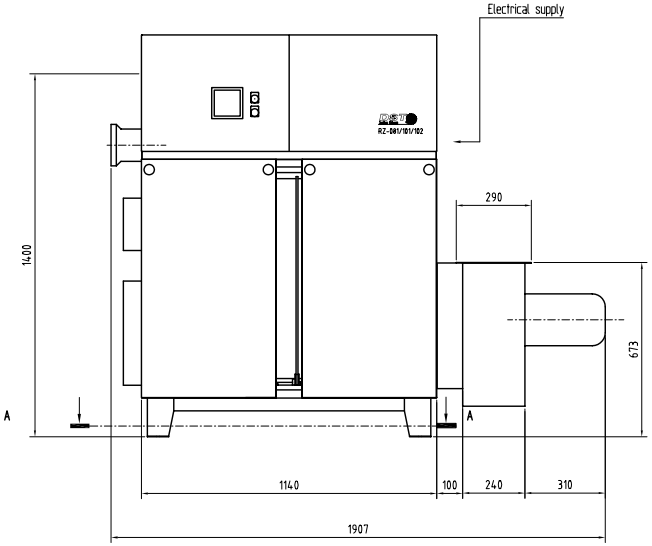

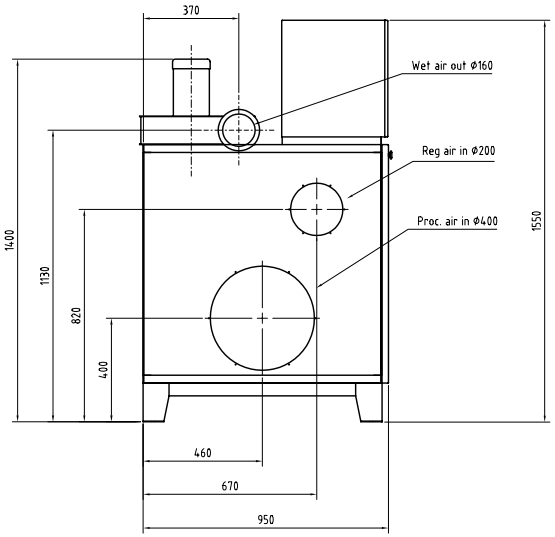

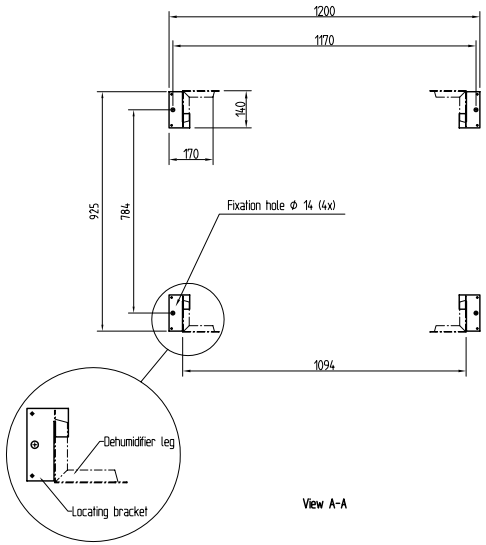

View A-A

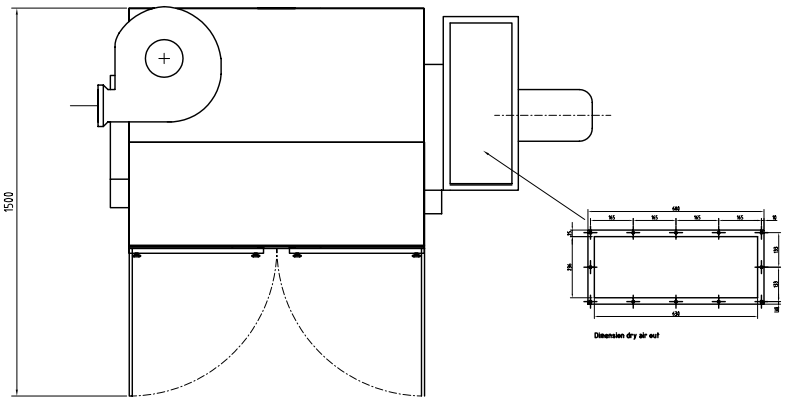

Weight : 280

Det.nr	Ant.	Benämning	Material	Dimension/Vikt	With Ziehl fan RHAD-35C
			ALZ		Anmärkning

DST Seibu Giken

RECUSORB RZ-081R ICE
Installation drawing

Skala	Ritat	Datum
1:10	AL	2005-03-30

Filnamn 081 1 8851.00